# ALP-Lasten-Lift LMX

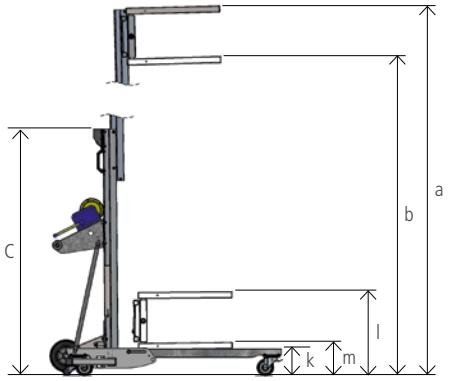


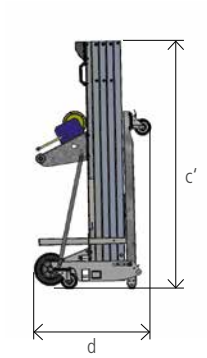


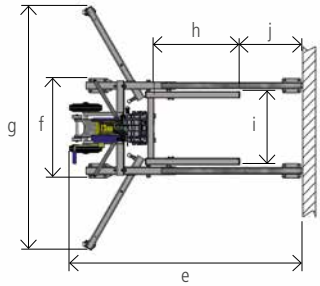

| **Modell** | | **LMX[1)3)]** |
|---|---|---|
| | | **500*** |
| Tragfähigkeit [kg] | | 500 |
| Hebehöhe max. Lastgabel oben [mm] | a | 4800 |
| Hebehöhe max. Lastgabel unten [mm] | b | 4350 |
| Hebehöhe min. Lastgabel oben [mm] | l | 650 |
| Hebehöhe min. Lastgabel unten [mm] | k | 100 |
| Höhe Vorderteile [mm] | m | 240 |
| **Abmessungen Lastgabel** | | |
| Länge [mm] | h | 650 |
| Breite [mm] | i | 560 |
| Abstand Lastgabel zur Wand [mm] | j | 220 |
| **Einsatzmaße** | | |
| Masthöhe [mm] | c | 1970 |
| Fahrgestellbreite [mm] | f | 760 |
| Fahrgestelllänge [mm] | e | 1610 |
| Breite mit seitlichen Auslegern [mm] | g | 1920* |
| **Transportmaße** | | |
| Bauhöhe [mm] | c' | 1970 |
| Breite [mm] | f | 760 |
| Länge [mm] | d | 765 |
| **Eigengewicht** | | |
| ohne seitliche Ausleger und mit fest montierten Anbauteilen [kg] | | 202 |
| mit seitlichen Auslegern und mit fest montierten Anbauteilen [kg] | | 216 |

**Böcker Maschinenwerke GmbH**
Lippestr. 69-73 | 59368 Werne
Fon +49 2389 79890
info@boecker.de
**www.boecker.de**

[1)] Mechanischer Antrieb [3)] Seitliche Ausleger mit Spindelstützen

* Seitliche Ausleger mit fest montierter Auslegerhalterung serienmäßig
Konstruktions-, Gewichts- und Maßänderungen vorbehalten.
Technische Änderungen vorbehalten.

Böcker
MEIN WEG NACH OBEN